ФАРКОП "LEADER" B101-A
Схема сборки

Поз.	НАИМЕНОВАНИЕ	К-во
1	Балка ТСУ	1
2	Кронштейн левый	1
3	Кронштейн правый	1
4	Подрозетник тип А	1
5	Шар SH19A	1
6	Пластина усиливающая раст. 90	1
7	Болт М10х30	2
8	Болт М10х1.25х35	4
9	Болт М12х40	4
10	Болт М12х70	2
11	Гайка М10(с.контр.)	2
12	Гайка М12(с.контр.)	4
13	Гровер d 10	4
14	Гровер d 12	2
15	Шайба d 10	6
16	Шайба d 12	7

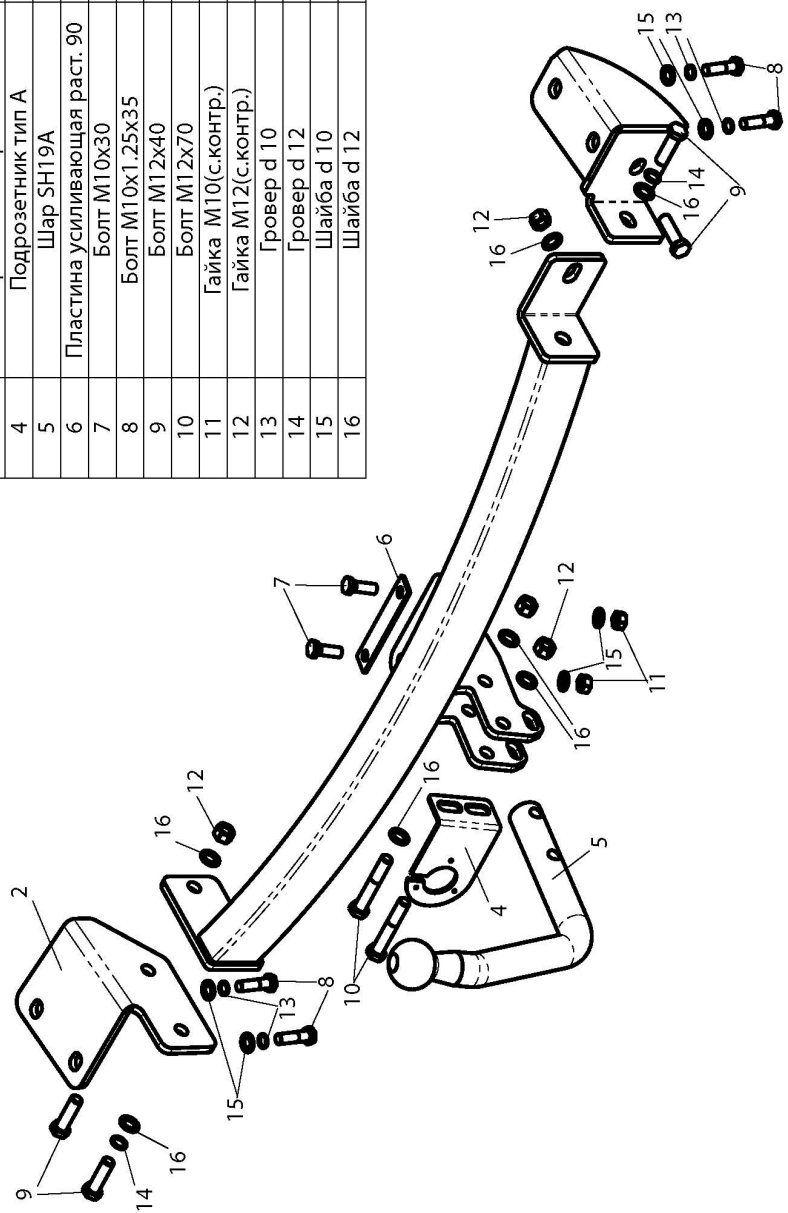

(B101-A) BYD F3 (СЕДАН) 2005 - … г.в.	Артикул	D(кН)	S(кг)	T(кг)	C(кг)
	B101-A	**5,9**	**75**	**1555**	**1000**

D = g* TC/T+C *(горизонтальная сила, действующая между тягачом и прицепом)*
S — *статическая вертикальная нагрузка на шар ТСУ*
T — *технически допустимая масса тягача*
C — масса, *передаваемая на грунт осью или осями прицепа с центрально расположенной осью, когда он сцеплен с тягачом и загружен до технически допустимой максимальной массы*

Тягово-сцепное устройство (B101-A) для BYD F3 предназначено для сцепки легкового автомобиля с буксируемым прицепом полной массой ***до 1000 кг***, скорость автопоезда *не должна превышать* ***80 км/час***.

Технические характеристики ТСУ соответствуют **ГОСТ Р 41.55-2005** (Правила ЕЭК ООН №55) «Единообразные предписания, касающиеся механических сцепных устройств. Состав транспортных средств».

Изготовитель постоянно совершенствует ТСУ, поэтому *некоторые конструктивные изменения могут быть не отражены в настоящем издании.*

1. ТЕХНИЧЕСКИЕ ДАННЫЕ

Тип соединения: *шаровой* Диаметр сцепного шара: *50 мм* *Масса комплекта ТСУ: 14,2 кг*

2. КОМПЛЕКТ ПОСТАВКИ

ТСУ (B101-A)
для BYD F3 (СЕДАН) ..... *1 шт.*
Пакет комплектующих..... *1 шт.*
Пакет электропроводки ..... *1 шт.*
Руководство по эксплуатации..... *1 шт.*

3. МОНТАЖ ТСУ

! Установка ТСУ должна осуществляться только в сервисных центрах, имеющих лицензию на данный вид работ. Перед установкой ТСУ внимательно ознакомьтесь с настоящей инструкцией. Предварительно очистите резьбовые соединения от краски (при необходимости).

Внимание : все болтовые соединения , при установке , изначально не затягивать !

- Перед тем, как произвести монтаж ТСУ, автомобиль необходимо установить на смотровой яме, отсоединить аккумуляторную батарею, затормозить автомобиль стояночным тормозом, под колеса положить упоры.
- Работу по монтажу должны производить два человека, соблюдая меры предосторожности.
- Перед установкой ТСУ необходимо снять задний бампер и буксировочную проушину.
- Снять усилитель заднего бампера.
- Установить кронштейны ТСУ (2,3) на лонжероны автомобиля и закрепить штатными болтами и болтами М10х1,25х35 (8) , используя штатные отверстия в лонжеронах. Собрать ТСУ на автомобиле, используя болты М12х35 (9) . Установить усилитель заднего бампера и произвести обтяжку всех болтовых соединений.
- Используя ТСУ как кондуктор просверлить 2 отверстия в днище автомобиля и закрепить ТСУ болтами М10х30 (7) , используя пластину усиления (4).
- Установить бампер на автомобиль.
- Установить на ТСУ съемный шар (6) и штепсельный разъем (ШР).
- Подсоединить жгут проводов от ШРа к электропроводке автомобиля ***согласно рис 1***.
- Подсоединить аккумуляторную батарею и проверить действие сигналов.

Рис. 1 *(схема подключения электропроводки):*

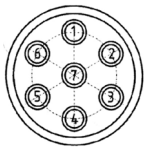

Контакт	1(L/1)	2(54/2G)	3(31/3)	4(R/4)	5(58R/5)	6(54/6)	7(58L/7)
Цвет провода на ТСУ	Желтый	Белый	Черный	Зеленый	Оранжевый	Красный	Синий
Назначение	Левый поворот	Задний противоту манный	Масса	Правый поворот	Освещение номера	Стоп-сигнал	Габарит