ФАРКОП "LEADER" P201-A / AE
Схема сборки

Поз.	НАИМЕНОВАНИЕ	К-во
1	Балка ТСУ	1
2	Кронштейн левый	1
3	Кронштейн правый	1
4	Прокладка шара	2
5	Подрозетник тип А	1
6	Шар SH14A / SH02AE	1
7	Болт M12x35	4
8	Штатный болт крепления усилителя	8
9	Болт M12x90	2
10	Гайка M12(с.контр.)	4
11	Гровер d 12	2
12	Шайба d 12	7
13	Саморез кровельный	4

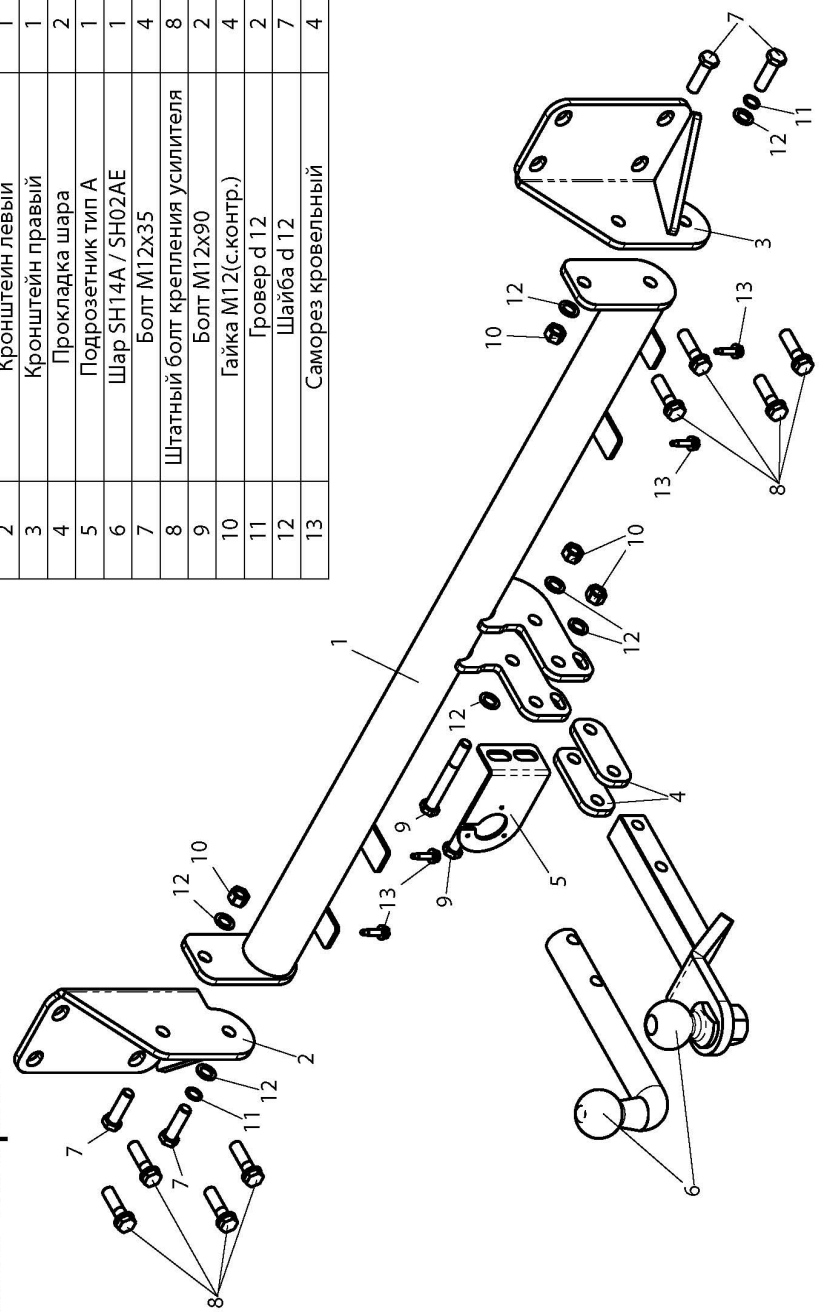

(P201-A / P201-AE) PORSCHE CAYENNE 2002 - 2007 г.в.	Артикул	D(кН)	S(кг)	T(кг)	C(кг)
	P201-AE	**11.9**	**100**	**3080**	**2000**
	P201-A	**9.9**	**75**	**3080**	**1500**

D = g* TC/T+C *(горизонтальная сила, действующая между тягачом и прицепом)*
S — *статическая вертикальная нагрузка на шар ТСУ*
T — *технически допустимая масса тягача*

C — масса, *передаваемая на грунт осью или осями прицепа с центрально расположенной осью, когда он сцеплен с тягачом и загружен до технически допустимой максимальной массы*

Тягово-сцепное устройство (P201-A / P201-AE) для PORSCHE CAYENNNE **2002 - 2007 г.в.** предназначено для сцепки легкового автомобиля с буксируемым прицепом полной массой ***до 2000 кг / 1500кг***, скорость автопоезда *не должна превышать* ***80 км/час***.

Технические характеристики ТСУ соответствуют **ГОСТ Р 41.55-2005** (Правила ЕЭК ООН №55) «Единообразные предписания, касающиеся механических сцепных устройств. Состав транспортных средств».

Изготовитель постоянно совершенствует ТСУ, поэтому *некоторые конструктивные изменения могут быть не отражены в настоящем издании.*

1. ТЕХНИЧЕСКИЕ ДАННЫЕ

Тип соединения: *шаровой* Диаметр сцепного шара: *50 мм* Масса комплекта ТСУ : 15,3/16,2 *кг*

2. КОМПЛЕКТ ПОСТАВКИ

ТСУ (P201-A / P201-AE)
для PORSCHE CAYENNE.....*1 шт.*
Пакет комплектующих.....*1 шт.*
Пакет электропроводки .....*1 шт.*
Руководство по эксплуатации.....*1 шт.*

3. МОНТАЖ ТСУ

! Установка ТСУ должна осуществляться только в сервисных центрах, имеющих лицензию на данный вид работ. Перед установкой ТСУ внимательно ознакомьтесь с настоящей инструкцией. Предварительно очистите резьбовые соединения от краски (при необходимости).

Внимание : все болтовые соединения , при установке , изначально не затягивать !

- Перед тем, как произвести монтаж ТСУ, автомобиль необходимо установить на смотровой яме, отсоединить аккумуляторную батарею, затормозить автомобиль стояночным тормозом, под колеса положить упоры.
- Работу по монтажу должны производить два человека, соблюдая меры предосторожности.
- Перед установкой ТСУ необходимо снять задний бампер , защиту заднего бампера (в дальнейшем она не понадобится) и усилитель заднего бампера.
- Закрепить боковые кронштейны ТСУ (2,3) в места крепления усилителя заднего бампера , установив усилитель поверх кронштейнов ТСУ (2,3) , используя штатный крепеж (8).
- Болтами M12x35 (7) закрепить балку ТСУ (1) к боковым кронштейнам ТСУ (2,3).
- Окончательно протянуть все болтовые соединения.
- Установить бампер на автомобиль. Закрепить низ бампера к ТСУ саморезами (13).
- Установить на ТСУ съемный шар (6) и штепсельный разъем (ШР).
- Подсоединить жгут проводов от ШРа к электропроводке автомобиля ***согласно рис 1***.
- Подсоединить аккумуляторную батарею и проверить действие сигналов.

Рис. 1 (схема подключения электропроводки):

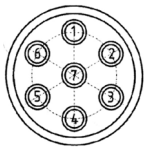

Контакт	1(L/1)	2(54/2G)	3(31/3)	4(R/4)	5(58R/5)	6(54/6)	7(58L/7)
Цвет провода на ТСУ	Желтый	Белый	Черный	Зеленый	Оранжевый	Красный	Синий
Назначение	Левый поворот	Задний противотуманный	Масса	Правый поворот	Освещение номера	Стоп-сигнал	Габарит